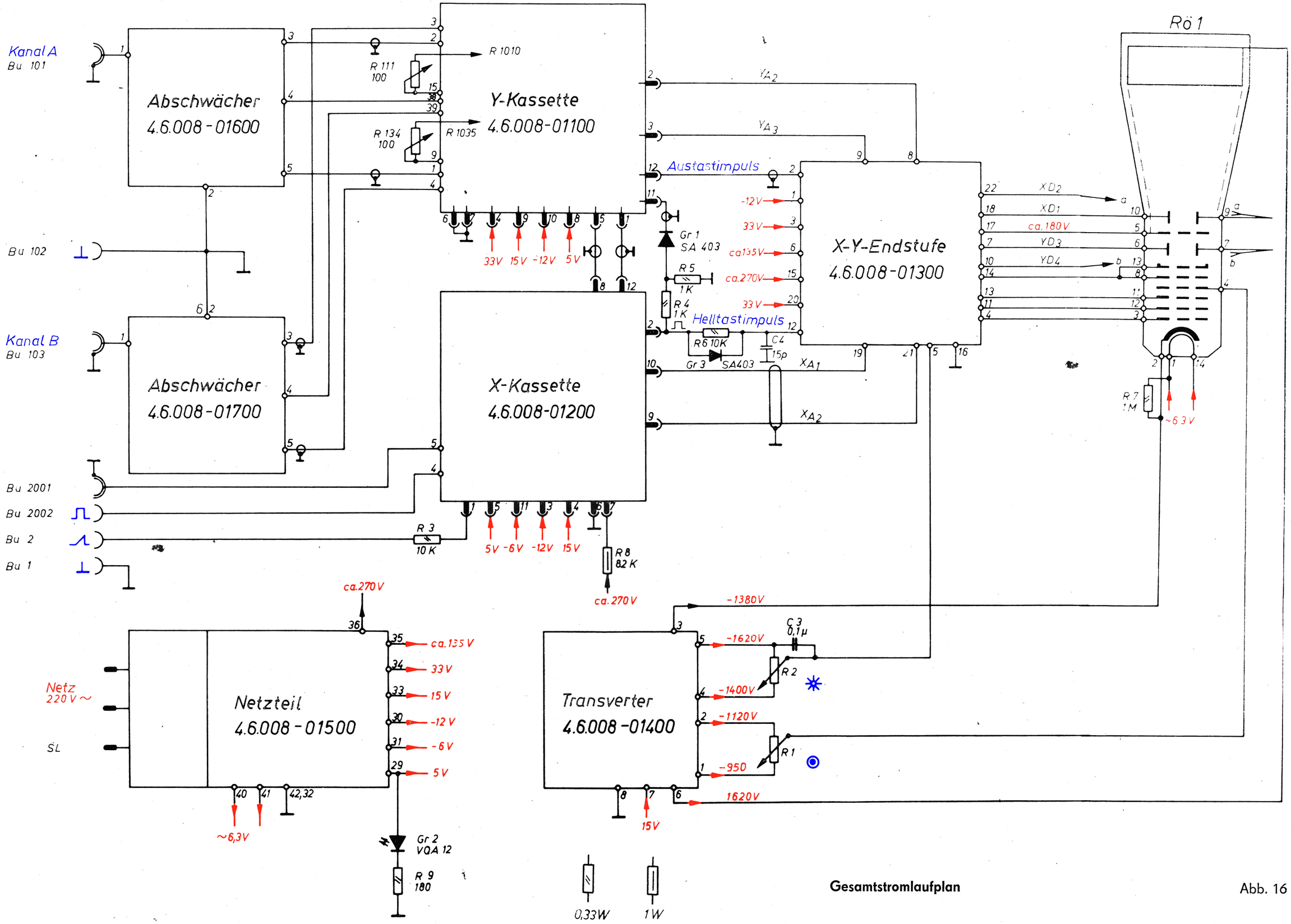

Gesamtstromlaufplan

Abb. 16

OLD-PAPA